FSP Optimal 2001

D 030 059

(D) Oryginalna instrukcja obsługi pistoletu lakierniczego

G880359
2008/02/risa-08

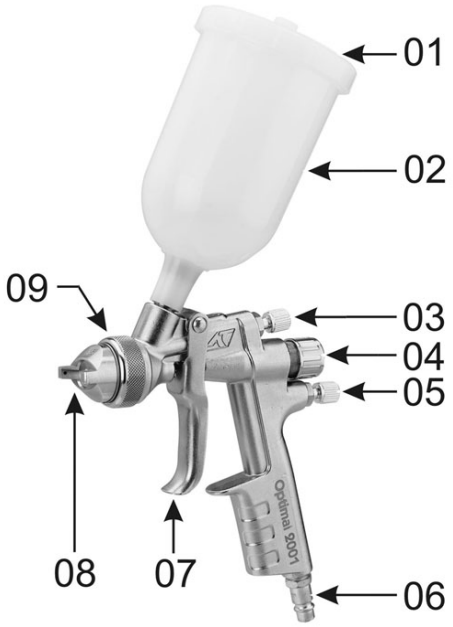

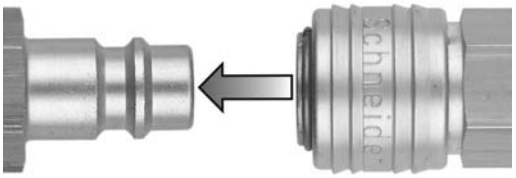

1a

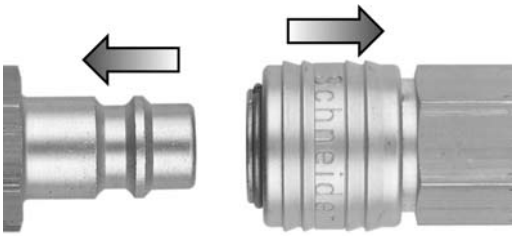

1b

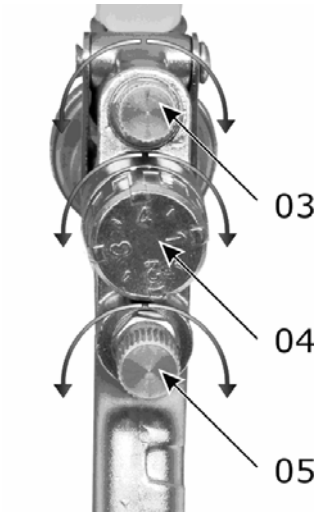

2a

3a

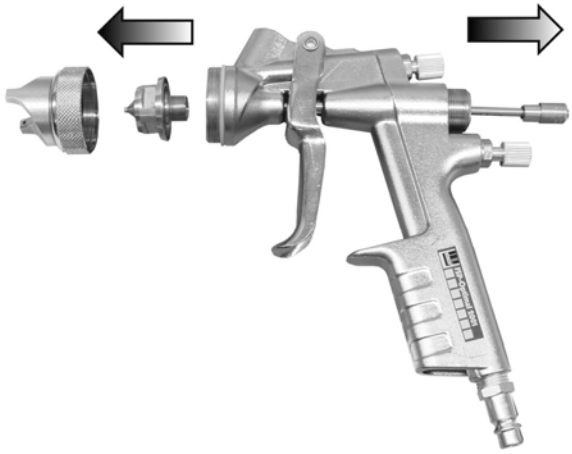

4a

4b

4c

POLSKI

Spis treści

1. Wskazówki ogólne 3
2. Zakres dostawy 3
3. Dołączone dokumenty 3
4. Użytkowanie zgodnie z przeznaczeniem 3
5. Symbole 4
6. Dane techniczne 4
7. Wskazówki dotyczące bezpieczeństwa .. 5
8. Budowa 6
9. Uruchamianie 6
   Przed pierwszym uruchomieniem . 6
   Uruchamianie 7
   Przyłącze sprężonego powietrza .. 7
   Praca 7
   Po użyciu 7
10. Konserwacja 7
   10.1. Przed podjęciem czynności serwisowych 7
   10.2. Wskazówki dotyczące czyszczenia 7
   10.3. Wymiana zestawu końcówek 8
11. Wyłączanie z eksploatacji 8
   11.1. Przechowywanie 8
   11.2. Utylizacja zużytego urządzenia ... 8
12. Wyposażenie 8
13. Usuwanie nieprawidłowości 9
14. Warunki gwarancji 11
15. Deklaracja zgodności z normami WE .. 11

1. Wskazówki ogólne

Kontrole, ustawienia i prace serwisowe powinny być zawsze przeprowadzane przez tę samą osobę lub oddelegowanego przez nią przedstawiciela oraz dokumentowane w książce serwisowej. W razie pytań prosimy Państwa o podanie nr art. i oznaczenia urządzenia.

Jeśli urządzenie eksploatowane jest poza terenem Niemiec, w kwestii jego eksploatacji mogą obowiązywać inne przepisy ustaw i rozporządzeń niż wymienione w niniejszej instrukcji obsługi.

Należy przestrzegać wskazówek dotyczących bezpieczeństwa!

Przeczytać instrukcję obsługi!
Użytkownik (właściciel / osoba odpowiedzialna) zobowiązany jest do przestrzegania instrukcji obsługi oraz do poinstruowania wszystkich użytkowników urządzenia na temat zasad jego eksploatacji zgodnie z niniejszą instrukcją obsługi. Co roku należy przeprowadzać szkolenie w tym zakresie.

2. Zakres dostawy

- Pistolet lakierniczy
- Klucz montażowy
- Karta gwarancyjna
- Instrukcja obsługi

3. Dołączone dokumenty

- Lista części zamiennych
- Deklaracja zgodności z normami WE

4. Użytkowanie zgodnie z przeznaczeniem

Pistolet lakierniczy typ Optimal 2001 jest poręcznym narzędziem pneumatycznym do użytku prywatnego. Nadaje się do lakierowania małych i większych powierzchni.

Każdy inny rodzaj zastosowania należy uzgodnić z producentem.

5. Symbole

Uwaga: symbole należy traktować z najwyższą uwagą!

Symbol	Hasło	Stopień zagrożenia	Skutki nieprzestrzegania
	NIEBEZPIECZEŃSTWO	bezpośrednie zagrożenie	śmierć, ciężkie obrażenia
	OSTRZEŻENIE	możliwe zagrożenie	śmierć, ciężkie obrażenia
	OSTROŻNIE	możliwa sytuacja niebezpieczna	lekkie obrażenia
	UWAGA	możliwa niebezpieczna sytuacja	szkody materialne

5. Wskazówki dotyczące bezpieczeństwa

Symbol	Znaczenie	Skutki nieprzestrzegania
	Przeczytać instrukcję obsługi!	obrażenia ciała lub śmierć osoby obsługującej
		uszkodzenie urządzenia
		niewłaściwa obsługa urządzenia

Symbol	Znaczenie	Symbol	Znaczenie
	Założyć nauszniki przeciwhałasowe!		Założyć okulary ochronne!
	Założyć maskę oddechową!		Założyć rękawice ochronne!

6. Dane techniczne

Zużycie powietrza	120 – 150	l/min
Maksymalne dopuszczalne ciśnienie robocze (ciśnienie przepływu)	4	bar
Średnica dyszy (standardowa)	2 – 4	bar
Pojemność kubka grawitacyjnego	1,5	l
Struktura strumienia	okrągły lub szeroki	
Zalecana średnica przewodu (wewnętrzna) przy dł. = 10 m	6	mm
Wymiary szerokość x głębokość x wysokość	170 x 95 x 345	mm
Ciężar	0,72	kg

Źródło energii	Wyłącznie sprężone powietrze
Wymagania jakościowe dla powietrza	Powietrze czyste, pozbawione kondensatu i oleju
Minimalna moc sprężarki	Moc wyjściowa 180 l/min, moc silnika 1,5 kW, zbiornik 50 l

Zastrzegamy sobie prawo do zmian technicznych. Rysunki mogą się różnić od oryginału.
Stan z marca 2007.

7. Wskazówki dotyczące bezpieczeństwa

NIEBEZPIECZEŃSTWO
Niebezpieczeństwo ciężkich obrażeń!
Efekt pulsującego przewodu przy otwieraniu szybkozłączki.
→ Przytrzymać przewód ciśnieniowy.

NIEBEZPIECZEŃSTWO
→ Przy pracach serwisowych, naprawach i napełnianiu kubka materiałem obowiązuje zasada: oddzielić urządzenie od przyłącza sprężonego powietrza i doprowadzić do stanu bezciśnieniowego.

OSTRZEŻENIE
Hałas podczas pracy.
Przy dużym ciśnieniu roboczym i w zależności od rodzaju zastosowania pistoletu poziom ciśnienia akustycznego może przekroczyć 80 dB(A).

→ Założyć nauszniki przeciwhałasowe!

OSTRZEŻENIE
Niebezpieczeństwo ciężkich obrażeń!
Podczas pracy może wytworzyć się mgła farby i opary rozpuszczalników.

→ Na czas lakierowania założyć maskę oddechową i zastosować odpowiednie środki BHP zgodnie z przepisami!

OSTRZEŻENIE
Strumień materiału
→ Nie kierować pistoletu w stronę swoją, innych osób ani zwierząt.

OSTRZEŻENIE
Niebezpieczeństwo eksplozji!
→ Nie użytkować urządzenia w zagrożonych wybuchem obszarach strefy 0 i strefy 20!
→ Przestrzegać dopuszczalnego ciśnienia!

OSTROŻNIE
Ryzyko potknięcia o leżące na ziemi przewody ciśnieniowe!
→ Omijać lub uważać.

- Użytkownik ma zapewnić właściwą eksploatację urządzenia.
- Nie wolno demontować urządzeń zabezpieczających ani dokonywać przy nich żadnych manipulacji
- Podczas pracy z pistoletem używać specjalnych środków ochronnych, zwłaszcza nauszników przeciwhałasowych, siatki na włosy, okularów ochronnych i rękawic roboczych.
- Pracować wolno tylko w dobrze wentylowanych pomieszczeniach i z zapewnioną dobrą widocznością.
- Praca z pistoletem lakierniczym wymaga opanowania i koncentracji.
- W celu ochrony siebie oraz otoczenia przed niebezpieczeństwem wypadków należy zachować odpowiednie środki ostrożności mające na celu ochronę zdrowia, mienia i środowiska.
- Nie dopuszczać dzieci i zwierząt domowych do obszaru eksploatacji pistoletu oraz do samego pistoletu i kubka grawitacyjnego.
- Pistolety lakiernicze mają prawo obsługiwać i konserwować jedynie przeszkolone osoby. Naprawy mogą przeprowadzać wyłącznie wykwalifikowani specjaliści (firmy Schneider Druckluft lub jej partnerzy serwisowi).
- Źródłem energii dla pistoletu może być wyłącznie sprężone powietrze.
- Sprężone powietrze można podłączyć wyłącznie przez szybkozłączkę w bezpośrednim pobliżu. Upewnić się, czy urządzenie znajduje się w stanie bezciśnieniowym po odłączeniu od źródła sprężonego powietrza.

- Urządzenia wolno podłączać jedynie do przewodów zapewniających, że dopuszczalne ciśnienie robocze nie zostanie przekroczone o więcej niż 10 %.
- Maksymalne ciśnienie robocze (ciśnienie przepływu) nie może zostać przekroczone (rozdział 6).
- Ustawienie ciśnienia roboczego można przeprowadzić tylko przez reduktor ciśnienia.
- Urządzenia wolno transportować wyłącznie w stanie bezciśnieniowym.
- Pistolet wolno transportować tylko bez lakieru.
- Nie wolno wykonywać przy pistolecie żadnych manipulacji, napraw awaryjnych czy działań mających na celu zmianę jego przeznaczenia.
- W przypadku zauważenia nieszczelności bądź innych nieprawidłowości w pracy natychmiast oddzielić pistolet od źródła sprężonego powietrza i usunąć przyczynę nieprawidłowości.
- Nie używać zanieczyszczonego sprężonego powietrza.
- Nie używać pistoletu lakierniczego w obszarach, w których znajdują się środki farmaceutyczne lub artykuły spożywcze.
- W strefie pracy przy lakierowaniu nie mogą istnieć żadne źródła zapłonu (otwarty płomień, zapalone papierosy, niechronione przed eksplozją lampy itp.), ponieważ przy lakierowaniu powstają łatwo zapalne gazy.
- Unikać kontaktu farb, lakierów i środków czyszczących ze skórą i oczami.
- Stosować wyłącznie odpowiednie i atestowane materiały. Przestrzegać instrukcji producenta w zakresie przygotowania i obróbki materiału.
- Nie poddawać obróbce silnie nagrzanych materiałów. Niebezpieczeństwo poparzenia!

- W bezpośrednim środowisku pracy może znajdować się tylko taka ilość materiału i rozpuszczalnika, jaka jest potrzebna do pracy.
- Wszelkie czynności serwisowe i konserwacyjne wolno przeprowadzać wyłącznie w stanie bezciśnieniowym. Przedmuchiwanie i czyszczenie wykonywać tylko w okularach ochronnych.
- Rozpuszczalniki i niezużyte farby przechowywać w odpowiednich pomieszczeniach.
- Pistolet lakierniczy, przewody i kubek grawitacyjny należy natychmiast po lakierowaniu wyczyścić. Nie używać żrących cieczy.
- Utylizację resztek farb i lakierów należy przeprowadzić zgodnie z obowiązującymi przepisami o ochronie środowiska.
- Używać tylko oryginalnych części zamiennych.
- Utylizację zużytego urządzenia należy przeprowadzić zgodnie z obowiązującymi przepisami.

8. Budowa

01 pokrywa kubka grawitacyjnego z zabezpieczeniem przed skapywaniem farby
02 kubek grawitacyjny
03 regulacja strumienia (okrągły¸ szeroki)
04 regulacja ilości rozpylanego materiału
05 regulacja strumienia powietrza
06 złączka wtykowa, bez blokady
07 spust
08 dysza
09 nakrętka złączkowa

9. Uruchamianie

9.1. Przed pierwszym użyciem

1. Przed pierwszym użyciem przeczytać i przestrzegać wskazówek dotyczących bezpieczeństwa opisanych w rozdziale 7.
2. Dokonać oględzin urządzenia.
3. Opakowanie zachować przez okres gwarancji, przechowując je w odpowiednim miejscu. Następnie należy przekazać opakowanie właściwej firmie lub instytucji zajmującej się utylizacją odpadów.

WSKAZÓWKA
Przeciążenie!
Może doprowadzić do uszkodzenia urządzenia.
→ Upewnić się, że spełnione są zasady użytkowania zgodnie z przeznaczeniem z rozdziału 4 i dane techniczne z rozdziału 6.

9.2. Uruchamianie

Przestrzegać instrukcji producenta w zakresie przygotowania i obróbki stosowanych i lakierów. Urządzenie jest odłączone od sprężonego powietrza i w stanie bezciśnieniowym!

1. Odkręcić w lewą stronę pokrywę kubka grawitacyjnego z zabezpieczeniem przed skapywaniem farby (poz. 01).
2. Napełnić kubek grawitacyjny (poz. 02) materiałem.
3. Przykręcić pokrywę w prawą stronę kubka grawitacyjnego z zabezpieczeniem przed skapywaniem farby (poz. 01).
4. Na reduktorze ciśnienia ustawić ciśnienie robocze (ciśnienie przepływu).

9.3 Przyłącze sprężonego powietrza

Przyłączenie źródła sprężonego powietrza z zainstalowanym przed nim reduktorem ciśnienia do zbiornika ciśnieniowego następuje poprzez przewód ciśnieniowy z szybkozłączką.

Podłączanie przewodu ciśnieniowego
Szybkozłączkę przewodu ciśnieniowego wcisnąć w złączkę wtykową (poz. 06) (ilustr. 1a). Zablokowanie następuje automatycznie.

9.4 Praca

Pociągnąć za spust (poz. 07), aby rozpocząć rozpylanie materiału.

W zależności od obiektu można zmienić strumień natryskowy, używając do tego odpowiedniej dyszy.
Za pomocą regulacji (poz. 03) można ustawić strumień na okrągły lub szeroki (ilustr. 2a).

Okrągłego strumienia używa się do malowania małych powierzchni, narożników i krawędzi.
Szerokiego strumienia używa się do dużych powierzchni.

W takim ustawieniu można płynnie wyregulować dyszę (poz. 08) w położeniu pionowym i poziomym.

1. Odkręcić lekko nakrętkę złączkową dyszy (poz. 09) i obrócić ją w żądane położenie (ilustr. 3a).
2. Z powrotem ręcznie dokręcić nakrętkę złączkową.

Zaworem regulacji ilości podawanego materiału (poz. 04) ustawia się ilość materiału (ilustr. 2a).

9.5 Po użyciu

Otwarcie szybkozłączki

ZAGROŻENIE
Efekt pulsowania przewodu ciśnieniowego przy otwarciu szybkozłączki.
→ Przytrzymać przewód ciśnieniowy!

1. Otworzyć szybkozłączkę poprzez przesunięcie do tyłu zewnętrznego pierścienia złączki.
2. Wyciągnąć szybkozłączkę ze złączki wtykowej (poz. 06) (ilustr. 1b).
3. Wyczyścić urządzenie (rozdział 10.2).
4. Złożyć urządzenie do przechowania (rozdział 11).

10. Konserwacja

10.1 Przed podjęciem konserwacji

Oddzielić urządzenie od źródła sprężonego powietrza, aby doprowadzić je do stanu bezciśnieniowego. Starannie wyczyścić narzędzie po każdej pracy.

10.2 Wskazówki dotyczące czyszczenia

Nie używać rozpuszczalników halogenowych (1.1.1 trójchlorometanu, chloroetanu itp.), ponieważ wchodzą w

reakcje chemiczne z niektórymi materiałami używanymi w pracy z pistoletem i mogą prowadzić do reakcji niebezpiecznych.
Nie wkładać całego pistoletu do rozpuszczalnika, gdyż zniszczeniu mogą ulec uszczelnienia.
Nie używać żrących cieczy.
Aby wyczyścić wnętrze pistoletu, należy zdemontować dyszę (ilustr. 4b) i iglicę (ilustr. 4a). Zob. rozdział 10.3.

10.3 Wymiana dysz

Przy demontażu nie używać siły!
Urządzenie musi być odłączone od zasilania sprężonym powietrzem i znajdować się w stanie bezciśnieniowym!

1. Odkręcić nakrętkę złączkową (poz. 09) dyszy (poz. 08) i zdjąć ją (ilustr. 4a).
2. Wykręcić regulator (poz. 04) i wyjąć sprężynę (ilustr. 4a).
3. Nacisnąć spust (poz. 07) i wyjąć iglicę dyszy z pistoletu (ilustr. 4a).
4. Otworzyć dyszę kluczem montażowym i odkręcić (ilustr. 4b).

W zasadzie należy wymieniać cały zestaw dysz, złożony z dyszy i iglicy (ilustr. 4c).

Montaż w odwrotnej kolejności.

11. Wyłączanie z użytku

Przechowywać narzędzie pneumatyczne tylko w suchych, pozbawionych pyłu pomieszczeniach i w temperaturze powyżej 5 ^{0}C.

11.2 Utylizacja

Utylizację zużytego urządzenia należy przeprowadzić zgodnie z obowiązującymi przepisami.

12. Wyposażenie

Numery zamówieniowe znajdziecie Państwo w naszym aktualnym katalogu.

13. Usuwanie nieprawidłowości

Przestrzegać wskazówek dotyczących bezpieczeństwa i konserwacji!

	Nieprawidłowość	Przyczyna	Usuwanie
A	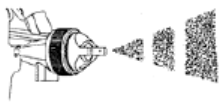 Strumień materiału jest nieciągły albo jest rozpryskiwany uderzeniowo	Trzymanie pistoletu pod kątem.	⇨ Tak trzymać pistolet, aby kubek grawitacyjny znajdował się w pozycji pionowej.
		Luźna lub uszkodzona dysza.	⇨ Dokręcić lub wymienić komplet dysz (rozdz 10.3).
		Za duża lepkość materiału.	⇨ Obniży lepkość materiału, użyć zestawu dysz o większej średnicy.
		Zatkana wentylacja w pokrywie lub zabezpieczenie przed skapywaniem farby (poz. 01).	⇨ Wyczyścić.
B	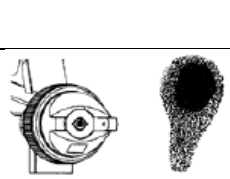 Materiał jest nałożony tylko miejscami	Dysza jest zanieczyszczona lub uszkodzona.	⇨ Wyczyścić lub wymienić kompletny zestaw dysz (rozdział 10.3
		Materiał przykleja się do dyszy lub części są uszkodzone	⇨ Wyczy lub wymi kompl zestaw d (rozdział 10.3).
		Iglica dyszy jest uszkodzona	⇨ Wymienić kompletny zestaw dysz (roz 10.3).
C	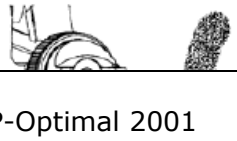	Dysza jest zanieczyszczona	⇨ Wyczy lub wymi
D	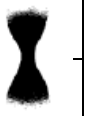 Nierównomierna warstwa materiału do podłoża	nierównomiernie i z zaciekami	lub uszkodzona
			Ciśnienie robocze (ciśnienie przepływu) jest za małe
			Za duża lepkość materiału.
			Dysza jest zanieczyszczona.
			Ciśnienie robocze (ciśnienie przepływu) jest za duże
			Dysza jest zatkana materiałem
			Za mała lepkość
			Za duża szerokość strumienia
E	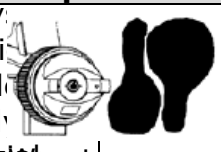 Warstwa nałożonego materiału przesunięta z jednej strony	Wylot dyszy jest zanieczyszczony lub zdeformowany	⇨ Wyczy lub wymi kompl zestaw d (rozdział 10.3).
F		Za duża lepkość materiału.	⇨ Obniż lepkość materiału, użyć zestawu dysz o większej średnicy.
		Ciśnienie	⇨ Zwię

	Nałożony materiał skoncentrowany w środku	robocze (ciśnienie przepływu) jest za małe	ciśnienie robocze (maksymalne ciśnienie robocze (ciśnienie przepływu) zob. rozdział 6).
		Za gruba warstwa materiału	⇨ Użyć zestawu mniejszych dysz. Zmniejszyć ilość materiału (poz. 04).

W razie potrzeby prosimy zwrócić się do pracowników naszego serwisu, adres na ostatniej stronie.

14. Warunki gwarancji

Podstawą wszystkich roszczeń gwarancyjnych jest dowód zakupu. Szkody powstałe w wyniku nieprawidłowej obsługi pistoletu lakierniczego nie są objęte gwarancją.
W razie pytań prosimy Państwa o podanie typu i nr art. pistoletu.

Zgodnie z postanowieniami ustawowymi na wszystkie produkty uzyskują Państwo 24-miesięczną gwarancję w przypadku wyłącznie prywatnego ich użytkowania, natomiast w przypadku użytkowania przemysłowego 12-miesięczną gwarancję obejmującą wady materiałowe i wykonawcze.
10 lat gwarancji na dostawę części zamiennych.

Gwarancja nie dotyczy:

- części eksploatacyjnych,
- uszkodzeń powstałych wskutek przeciążenia, spowodowanych nieprawidłowym użytkowaniem, brakiem konserwacji, występowaniem pyłu, zanieczyszczeniem lub uderzeniem, nieznajomością zasad prawidłowej eksploatacji, niedostateczną jakością sprężonego powietrza i za wysokim ciśnieniem.

W przypadku wysuwania roszczeń gwarancyjnych pistolet musi znajdować się w stanie oryginalnym.

15. Deklaracja zgodności z normami WE

Oświadczamy niniejszym na naszą wyłączną odpowiedzialność, że produkt ten spełnia wymagania następujących norm i dokumentów normatywnych: DIN EN ISO 12100; DIN EN 1953; DIN 31000; DIN 31001 – 1: BGR 500 zgodnie z Dyrektywą 98/37/WE.

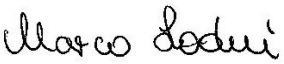

z up. Marco Lodni
Kierownik ds. Rozwoju

Deutschland
Schneider Druckluft GmbH
Ferdinand-Lassalle-Str. 43
D-72770 Reutlingen

✆ +49 (0) 71 21 9 59-2 44
🖷 +49 (0) 71 21 9 59-2 69
email: service@tts-schneider.com
http://www.schneider-druckluft.com

Suomi
Tooltechnic Oy
Mäkituvantie 7
01510 Vantaa

✆ +358 9 825 47 10
🖷 +358 9 825 47 120
email: tooltechnic@tooltechnic.fi
http://www.tooltechnic.fi

Polska
Tooltechnic Systems (Polska) Sp.z o.o.
ul. Mszczonowska 7
05-090 RASZYN, Janki k. W-wy

✆ +48 – 22 711 41 61
🖷 +48 – 22 720 11 00
email: jacek_rybka@festo.com
http://www.festool.pl

España
TTS Tooltechnic Systems, S.L.U.
Paseo de la Zona Franca 69-73
E-08038 Barcelona

✆ +34 93 264 3032
🖷 +34 93 264 3033
email: hgin@tts-festool.com
http://www.festool.es

Österreich
Tooltechnic Systems GmbH
Lützowgasse 14
A-1140 Wien

✆ +49 (0) 71 21 9 59-1 56
🖷 +49 (0) 71 21 9 59-1 51
email: austria@tts-schneider.com
http://www.schneider-druckluft.com